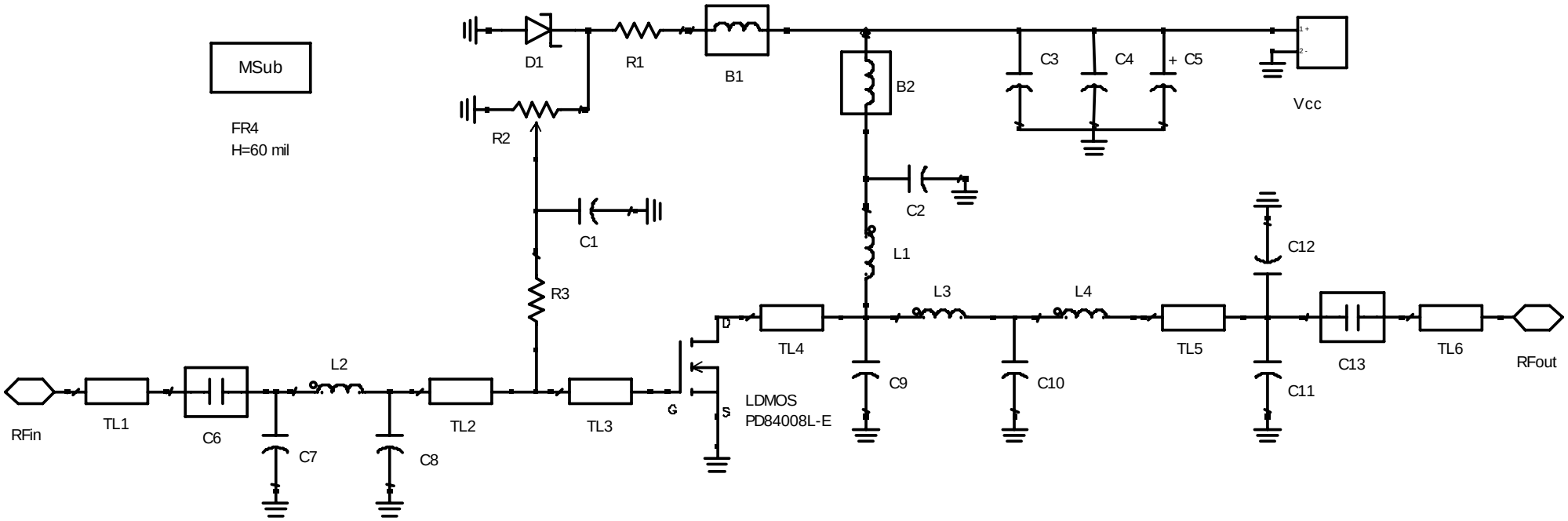STEVAL-TDR027V1