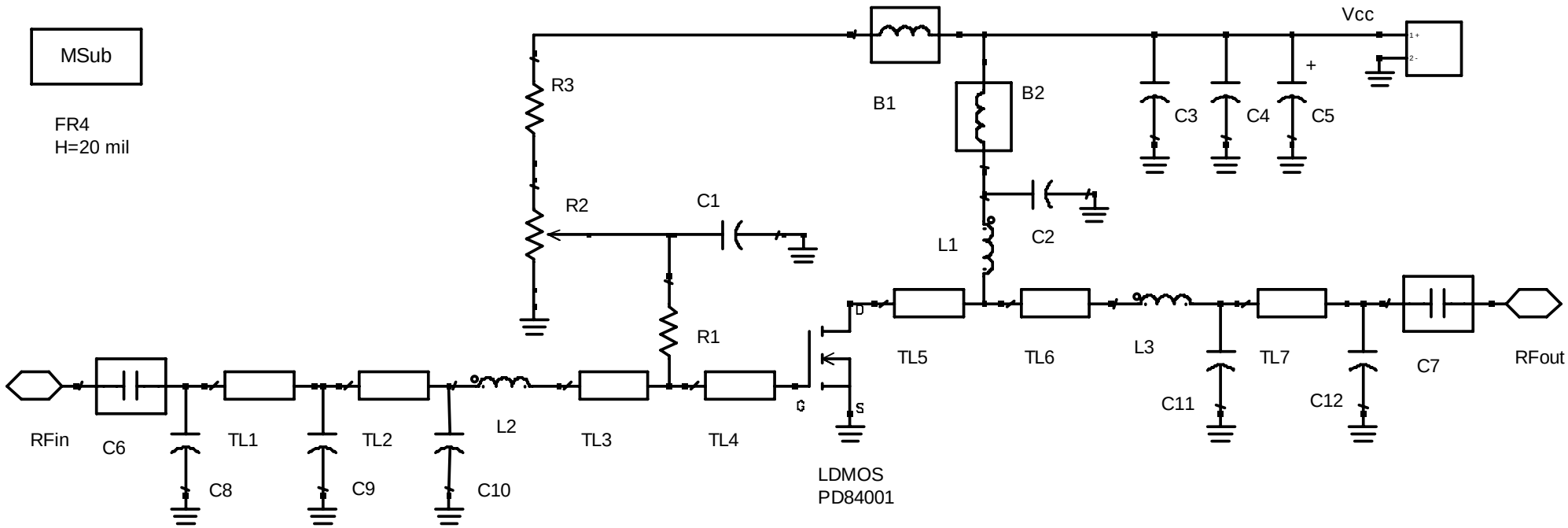STEVAL-TDR025V1